【ＫＯＺＩペレットストーブ配管例】

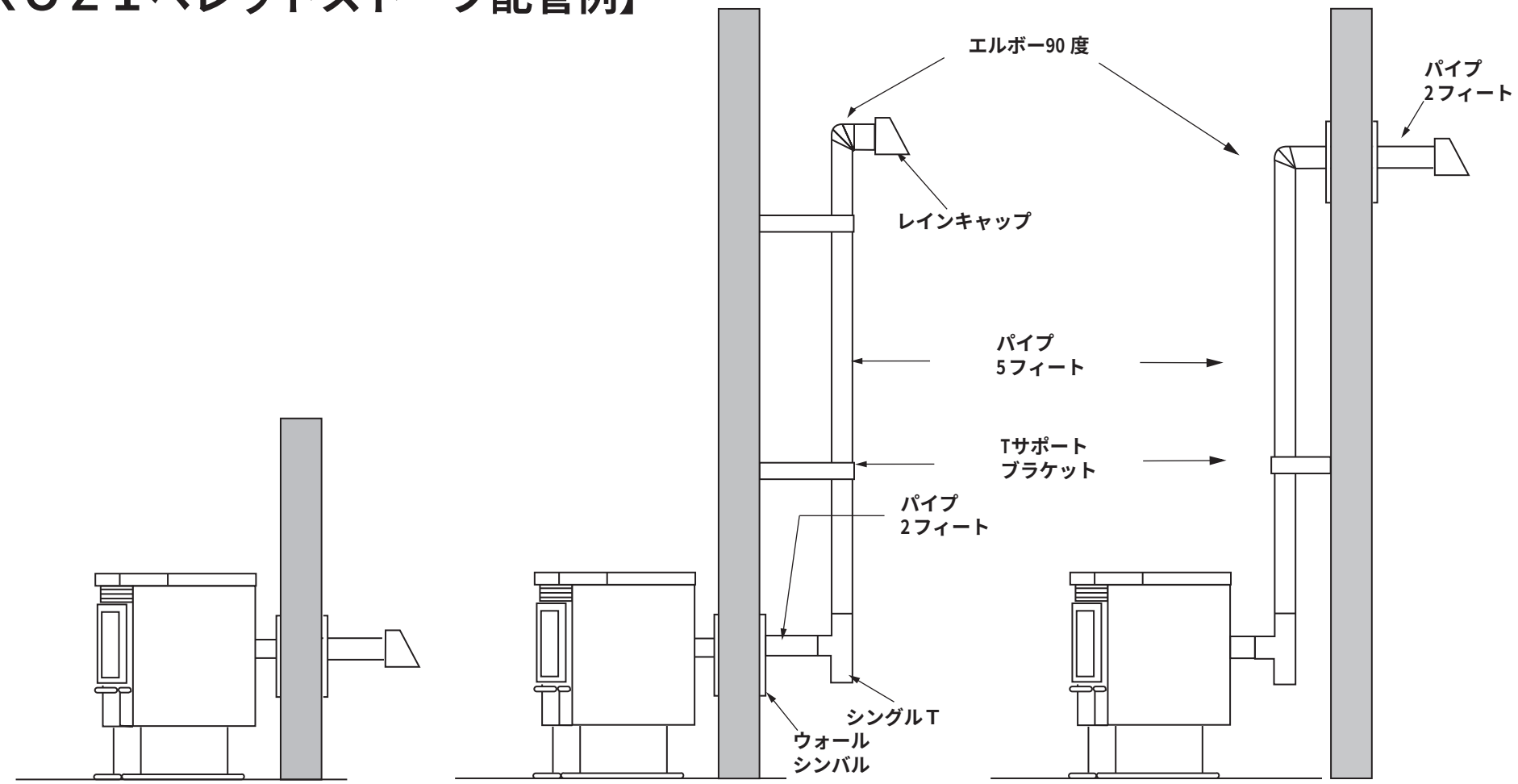

【ストレートタイプ】　【室外タイプ】　【室内タイプ】